令和５年度国体バドミントン競技栃木県選手選考会

令和5年5月8日
日環アリーナ栃木
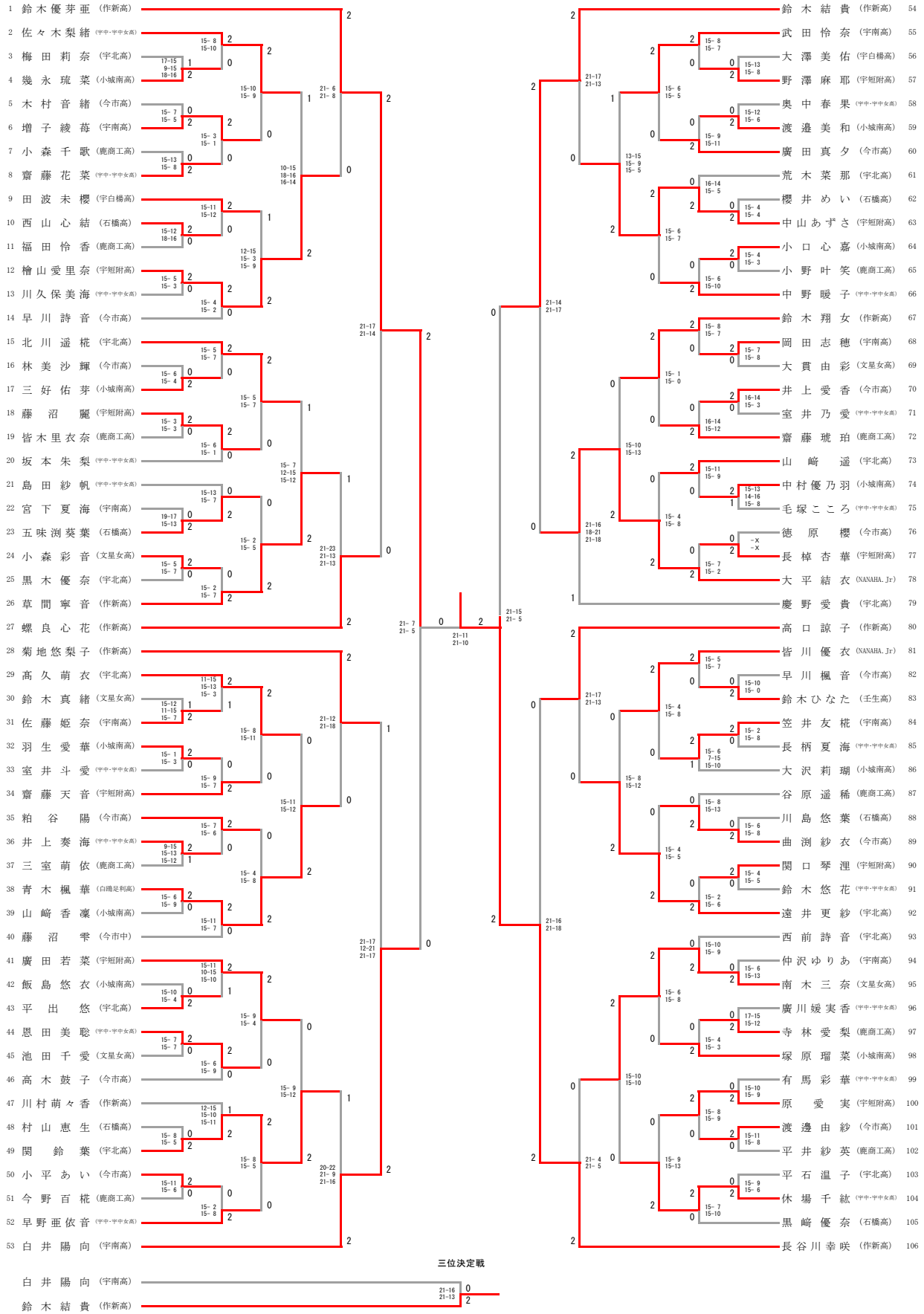
少年女子シングルス