令和４年度関東総合バドミントン選手権大会栃木県選手選考会
兼　国体バドミントン競技（少年種別）栃木県選手選考会

７月７日（木）

県南体育館
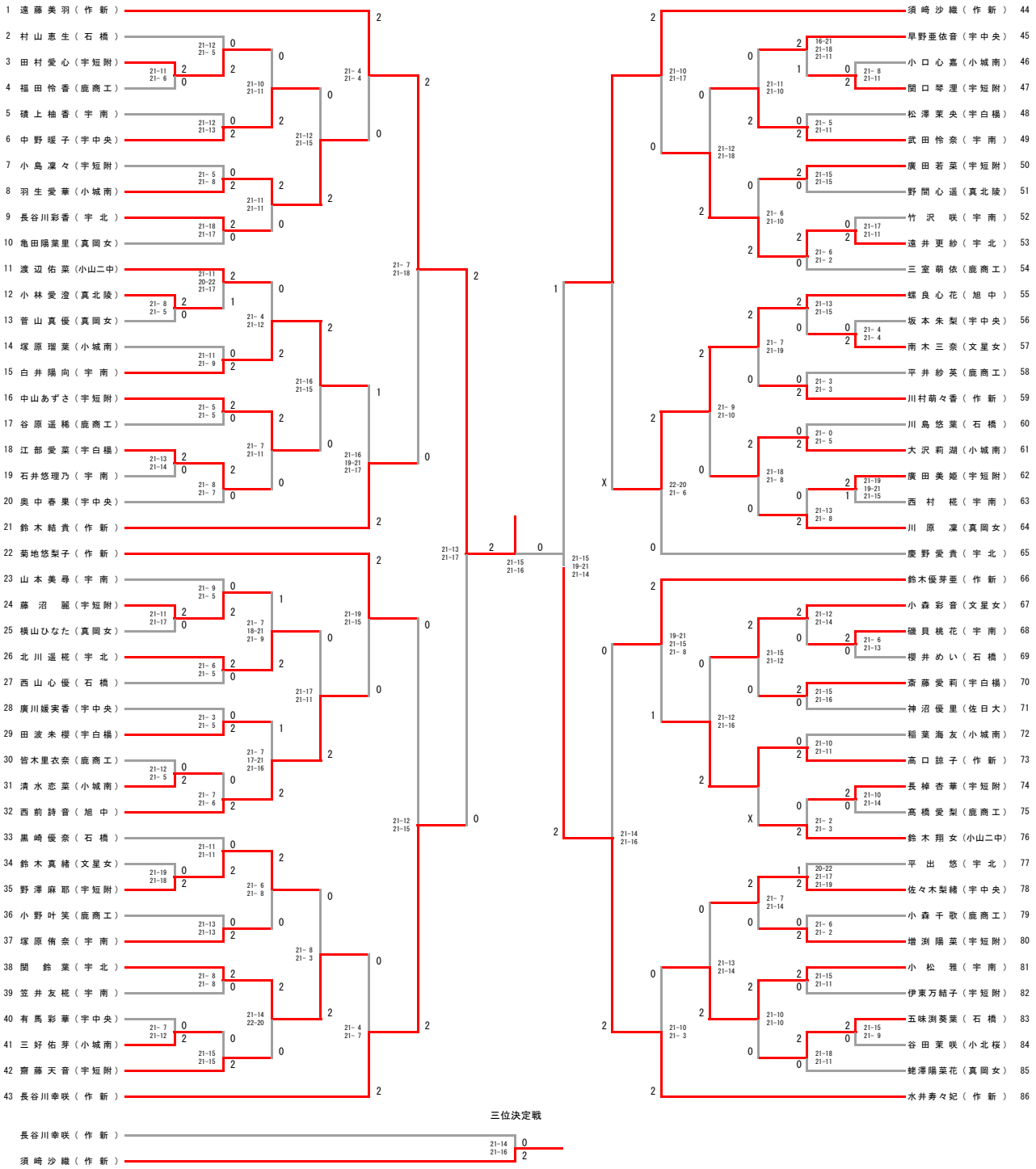
少年女子シングルス